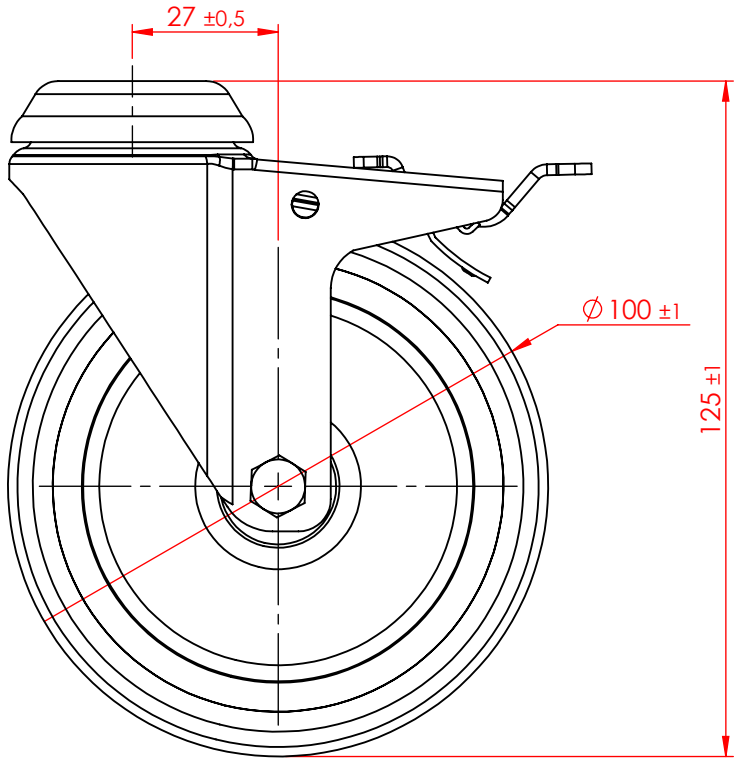

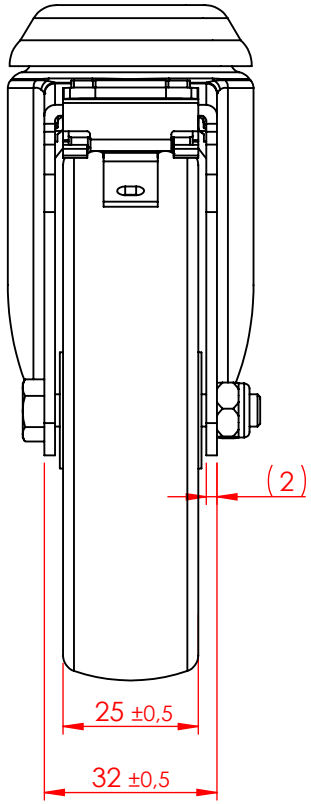

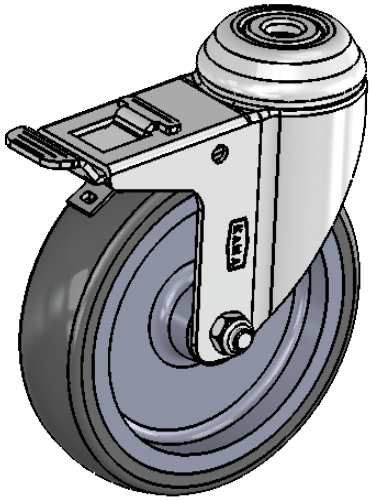

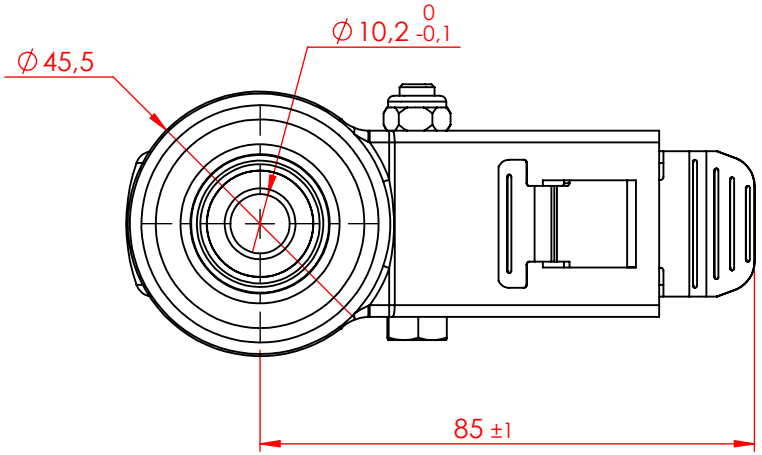

Genel Tolerans: ±0,5

			Rev.	3-					
-		-		2-					
Yüzey İşlemleri		Değer		1-					
Malzeme	Adet	Ölçek		Tarih	İsim	İmza	Montaj No	-
-	-	1/1	Hazırlayan	17.09.2018	Zekeriya DÖNMEZ			
			Onay	17.09.2018	Hasan COŞKUN		Resim No	-
KAMA	KAMA PRES SANAYİ VE TİCARET A.Ş. Tel: (0212) 655 21 00 GÜNEŞLİ / İSTANBUL		Parça Adı	1700 MTB 100 F18 RULET FRENLİ			Kod No	1700-100-026